CALDAIE A GAS A CONDENSAZIONE

Conformi a: 89/336/CEE (direttiva EMC) - 73/23/CEE (direttiva LV) - 90/396/CEE (direttiva GAS) - 92/42/CEE (direttiva Rendimenti)

NOVAKOND serie MODULO da incasso

Caldaie a condensazione da incasso NOVAKOND MODULO R SOLO RISCALDAMENTO e R/B con predisposizione per BOILER REMOTO che utilizzano uno scambiatore primario a microfiamma radiale e camera di combustione in materiale composito, rinforzata con pareti in acciaio INOX con porta fredda per un migliore isolamento termico

I PLUS DELLA SERIE NOVAKOND MODULO R e R/B:

- Facilità di accesso e manutenzione
- Scheda elettronica DIGITECH® CS
- Rendimento 4 stelle
- Classe V NOx
- Funzione memory
- Integrazione solare nella versione R/B

A richiesta: sistema di controllo remoto a distanza e sonda esterna per regolazione climatica

Mod. NOVAKOND MODULO 13 R

SERIE AD ALTISSIMO RENDIMENTO • CAMERA STAGNA ★★★★

R solo riscaldamento
R/B con predisposizione per boiler remoto• riscaldamento + acqua calda sanitaria

MODELLO	Potenza termica resa (80/60°C) min	Potenza termica resa (80/60°C) max	Potenza term utile (50/30°C)	Rendimento al 100% Pn/ 30% Pn (80/60°C)	Rendimento al 100% Pn/ 30% Pn (50/30°C)	Capacità vaso di espansione impianto	Grado di protezione elettrica	Dimensioni (LxPxH)
	kW	kW	kW			litri	IP	mm
NOVAKOND MODULO R Solo riscaldamento								
NOVAKOND MODULO 13 R	1,86	13	13,85	97,1/102	106,5/108,9	7	X4D	570x270x1230
NOVAKOND MODULO 18 R	3,90	18	19,26	98,3/101,1	107/108,1	7	X4D	570x270x1230
NOVAKOND MODULO 25 R	8,73	25	26,65	97,4/99,6	106,6/107	7	X4D	570x270x1230
NOVAKOND MODULO R/B Boiler remoto								
NOVAKOND MODULO 13 R/B	1,86	13	13,85	97,1/102	106,5/108,9	7	X4D	570x270x1230
NOVAKOND MODULO 18 R/B	3,90	18	19,26	98,3/101,1	107/108,1	7	X4D	570x270x1230
NOVAKOND MODULO 25 R/B	8,73	25	26,65	97,4/99,6	106,6/107	7	X4D	570x270x1230

MODULO CONTENITORE in lamiera verniciata da acquistare separatamente

MODULO CONTENITORE 57 (570x270x1230)

ACCESSORI E FUMISTERIA

Termoregolazione	
	Easy remote
	WEEK Cronotermostato settimanale
	DAY Crontermostato giornaliero
	Sonda esterna
Idraulica	
	Pompa scarico condensa
	CLEANPASS® per caricamento e lavaggio impianto idraulico
	Supplemento circolatore maggiorato RSL 15/6
	Supplemento circolatore maggiorato RSL 15/7
Fumisteria	
	Kit partenza sdoppiato PP Ø80/80
	KIT F/NOVAKOND MODULO Condotto orizzontale Ø80 lunghezza max 25 mt

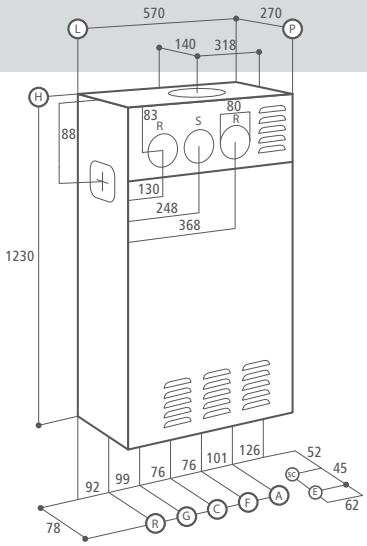

SERIE NOVAKOND MODULO

A Andata Ø 3/4" - **R** Ritorno Ø 3/4" - **F** Fredda Ø 1/2"
G Gas Ø 1/2" - **SC** Scarico condensa Ø 25 - **C** Calda Ø 1/2"

★★★★ **Elevatissimi rendimenti utili: classificazione 4 stelle secondo la Direttiva Rendimenti 92/42 EEC**

Conforme alle normative UNI EN 297 UE-EN 483 basso tenore di NOx classe 5

DOTAZIONE DI SERIE: Kit allacciamento (raccordi telescopici + rubinetto gas) - Dima di montaggio

Le illustrazioni e i dati riportati sono indicativi. F.B.R. Bruciatori S.r.l. si riserva il diritto di apportare, senza obbligo di preavviso, tutte le modifiche opportune, per l'evoluzione dei propri prodotti.
The illustrations and data here shown are indicative. F.B.R. Bruciatori S.r.l. reserves the right to bring, without any obligation of warning, any changes that would be appropriate to the continuing development of their products.

PA20140225